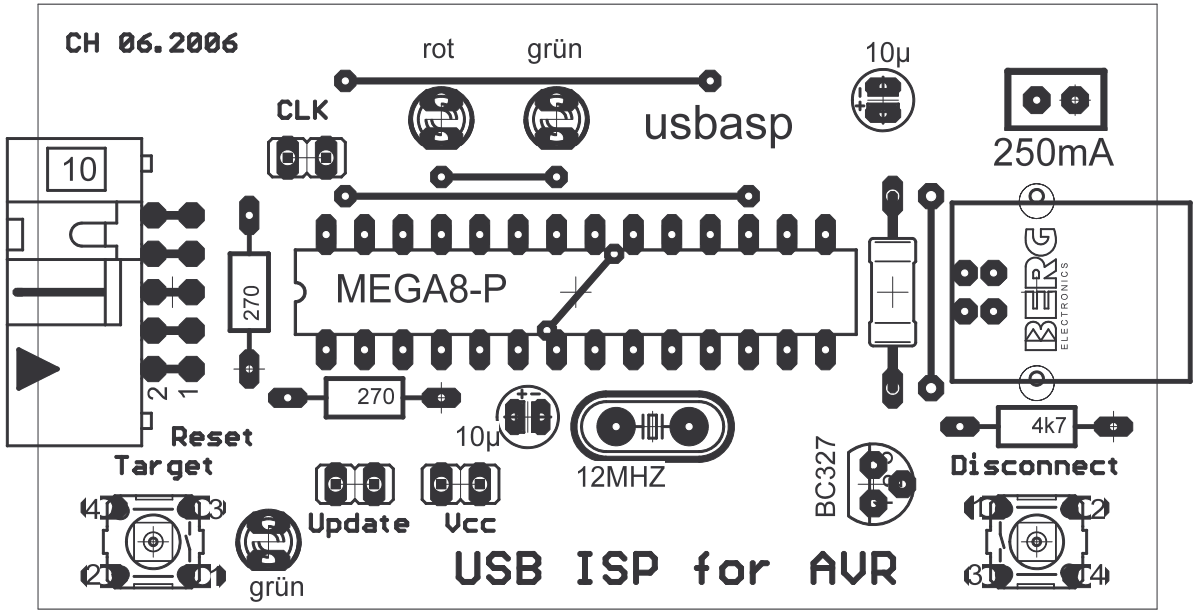

08.07.2006 11:59:22 f=2.00 D:/Projects/USBasp.brd