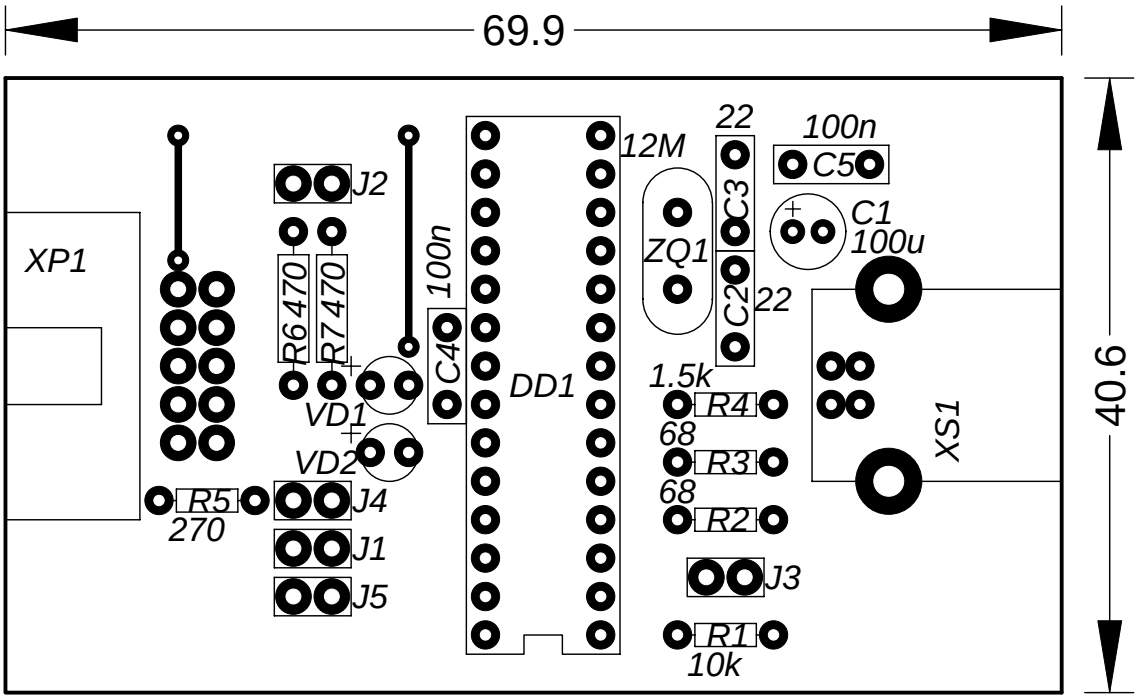
69.9
40.6
XP1
J2
R6 470
R7 470
100n
C4
VD1
VD2
R5
270
J4
J1
J5
DD1
12M
ZQ1
22
C3
C2
22
100n
C5
C1
100u
1.5k
R4
68
R3
68
R2
J3
R1
10k
XS1